ОБЩЕСТВО С ОГРАНИЧЕННОЙ ОТВЕТСТВЕННОСТЬЮ

СМ проект

Шифр № 22/23
Инв. №_____

Реконструкция нежилого помещения, не относящегося к жилищному фонду расположенного по адресу: г.Минск, ул.Матусевича, д.90, пом.1, под помещение санитарно-бытового назначения

Архитектурно - строительные решения

Директор П.Е. Глинистый

ГИП В.А. Гусева

МИНСК 2024

Ведомость основных комплектов рабочих чертежей

Обозначение	Наименование	Прим.
22/23-ГП	Генплан	
22/23-АС	Архитектурно-строительные решения	
22/23-ОВ	Отопление и вентиляция	
22/23-ЭМ	Электроосвещение	

Ведомость рабочих чертежей основного комплекта 22/23-АС

Лист	Наименование	Прим.
1	Общие данные (начало)	
2	Общие данные (окончание)	
3	План помещения до реконструкции	
4	План помещения после реконструкции	
5	Разрез 1-1. Узлы. Ведомость перемычек.	
6	Фрагмент фасада 3-1	
7	Схема ДН1	
8	Детали крепления перегородок из газосиликатных блоков	
9	Монтажный элемент М1	
10	Схема крыльца и лестницы	
11	Схемы ограждений ОГ1, ОГ2,	
12	Схемы ограждений ОГ3, ОГ4, ОГ5	
13	Козырек К1	
14	Цветовое решение фасада	
15	Ведомость отделки помещений	
16	Экспликация полов	
17	Цветочное оформление фасада	
18	Схема крыльца и лестницы	
19	Схема крыльца и лестницы. Разрез 1-1	
20	Схема крыльца и лестницы. Доборные элементы.	

Взамен инв.№

Подпись и дата

Инв. № подл.

Ведомость ссылочных и прилагаемых документов

Обозначение	Наименование	Примечание
	Ссылочные документы	
СН3.02.02-2019	Общественные здания	
СТБ2433-2015	Блоки дверные	
	Общие технические условия	
СТБ1108-98	Окна и балконные двери из поливинил-	
	хлоридного профиля	
СН5.09.01-2020	Полы.	
СН2.02.05-2020	Пожарная безопасность зданий и	
	сооружений	
СН2.02.01-2020	Защита от шума.	

Проектная документация разработана в соответствии с разрешительной документацией на строительство, заданием на проектирование, включая исходные данные, требованиями НПА, в том числе требованиями обязательных для соблюдения ТНПА, а также требованиями ТНПА, указанных в проектной документации.

Строительный проект разработан в соответствии с заданием на проектирование, техническим регламентом "Здания и сооружения, строительные материалы и изделия. Безопасность", актами законодательства Республики Беларусь, межгосударственными и национальными ТНПА, с соблюдением технических условий.

На основании Положения о порядке проведения государственной экспертизы (утверждено Постановлением Совета Министров РБ от 30.09.2016г. №791 п.6), экспертиза проектной документации на реконструкцию выполняемую за счет не бюджетных средств, не затрагивающая несущих конструкций здания не является обязательной.

Изм.	Кол.уч	Лист	№Док	Подпись	Дата	22/23-АС		
						Реконструкция нежилого помещения, не относящегося к жилищному фонду, расположенно по адресу: г.Минск, ул.Матусевича, д.90, пом.1, под помещение санитарно - бытового назначения		
							Стадия	Лист	Листов
ГИП		Гусева			10.24		С	1	20
ГАП		Кирилова			10.24	Общие данные. (начало)			
Н.контр.		Гусева			10.24				

Ведомость спецификаций

Лист	Наименование	Прим.
7	Спецификация элементов заполнения проемов	
5	Спецификация элементов перемычек	
10	Спецификация ограждений крыльца.	
11	Спецификация элементов ограждений крыльца.	
18	Спецификация элементов крыльца.	
19	Спецификация доборных элементов крыльца.	

Строительный проект разработан на основании письма-заказа и решения Администрации Фрунзенского района от 20.04.2021 № 354 и № 395 от 16 апреля 2024г.

1. Нежилое помещение, расположено на 1-ом этаже 10-ти этажного жилого дома.

2 Конструктивная схема: наружные и внутренние стены - из железобетонных панелей, перекрытие железобетонное, опирается по контуру.

Уровень ответственности здания - II(ГОСТ 27751-88*);
Степень огнестойкости - II(СН 2.02.05-2020);
Класс функциональной пожарной опасности здания - Ф1.3(СН2.02.05-2020 "Пожарная безопасность зданий и сооружений);
Класс сложности здания - К 2 (СН 3.02.07-2020 "Объекты строительства.Квалификация."
Категория здания по условиям проживания - Б, п.9.7 СН2.04.01-2020.
Класс последствий - СС2 (СН 2.01.01-2022 Основы проектирования строительных конструкций)
Класс надежности - РС2 (СН2.01.01-2022 Основы проектирования строитель ных конструкций)

3. Проектом предусматривается:
- демонтаж части подоконной части наружной стены с установкой окна и балконной двери;
- устройство крыльца и лестницы из металлических конструкций;
- устройство козырька над крыльцом ;
- устройство тамбура на части площади нежилого помещения площадью 17,1м2;
- устройство комнат отдыха, комнаты приема пищи , холла, гардеробной на площадях нежилых помещений.
- закладку проема в стеновой панели между нежилым помещением пл. 18,4м2 и кухней;
- закладку дверного проема входа в помещение со стороны подъезда.

4. Новую перегородку выполнить из газосиликатных блоков 588х250х288-2,5-500--35-2 ГОСТ 1117-98*. После устройства перегородки, ее оштукатурить и окрасить водоэмульсионной краской.

5. Цветовое решение фасада не затрагивается.

6. Перед производством работ по демонтажу конструкций обесточить помещение, отключить подачу холодной воды и горячей воды.

7. Работы по демонтажу конструкций выполнять, начиная сверху, кусками не более 50 кг. Запрещается применение кувалд и отбойных молотков, а также складирование материалов более 150 кг/м2.

8. Строительно-монтажные работы выполнять в соответствии с Правилами по охране труда при выполнении строительных работ, утвержденных Постановлением Министерства труда и соцзащиты и МАиС РБ от 31.05.2019г. №24/33, правил пожарной безопас - ности и правил техники безопасности при производстве строительно-монтажных работ, руководствуясь Декретом №7 главы 3,4.

9. Работы по демонтажу конструкций выполнять с соблюдением необходимых правил техники безопасности.

10. Работы по реконструкции помещения, предусмотренные в проекте, не затрагивают несущих конструкций дома.

Взам. инв. N | Подп. и дата | Инв. N подл.

Изм.	Кол.	Лист	N док.	Подпись	Дата	22/23-АС		
						Реконструкция нежилого помещения, не относящегося к жилищному фонду, расположенно по адресу: г.Минск, ул.Матусевича, д.90, пом.1, под помещение санитарно - бытового назначения		
							Стадия	Лист	Листов
ГИП		Гусева			10.24		С	2	
ГАП		Кирилова			10.24	Общие данные (окончание)	СМ проект		
Н.контр.		Гусева			10.24				

План помещения до реконструкции

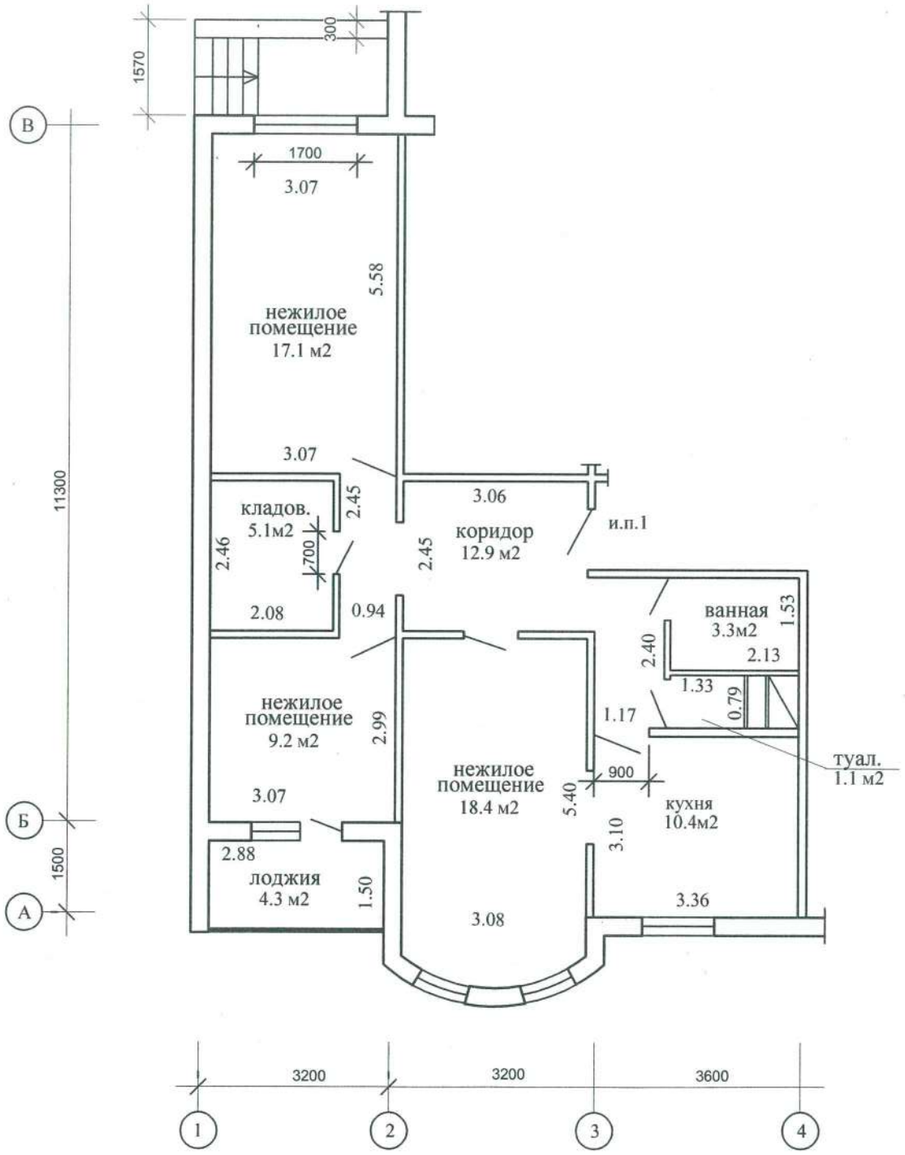

Условные обозначения:

- *– демонтируемые перегородки*
- *– существующие стены и перегородки из кирпича*
- *–возводимые перегородки из ГКП*
- *(1) – Номер помещения*
- *(3) – Позиция двери*
- *– Пожарный извещатель*

Согласовано

Взам.инв.№

Подп. и дата

Инв.№ подл.

						22/23-АС		
						Реконструкция помещения, не относящегося к жилищному фонду, расположенного по адресу: г. Минск, ул. Матусевича, д. 90, пом. 1, под помещение санитарно - бытового назначения		
Изм.	Кол.	Лист	N док.	Подпись	Дата			
							Стадия	Лист	Листов
ГИП		Гусева			10.24		С	3	
Архитектор		Кирилова			10.24	План помещения до реконструкции			
Н.контр.		Гусева			10.24		СМ проект		

План помещения после реконструкции

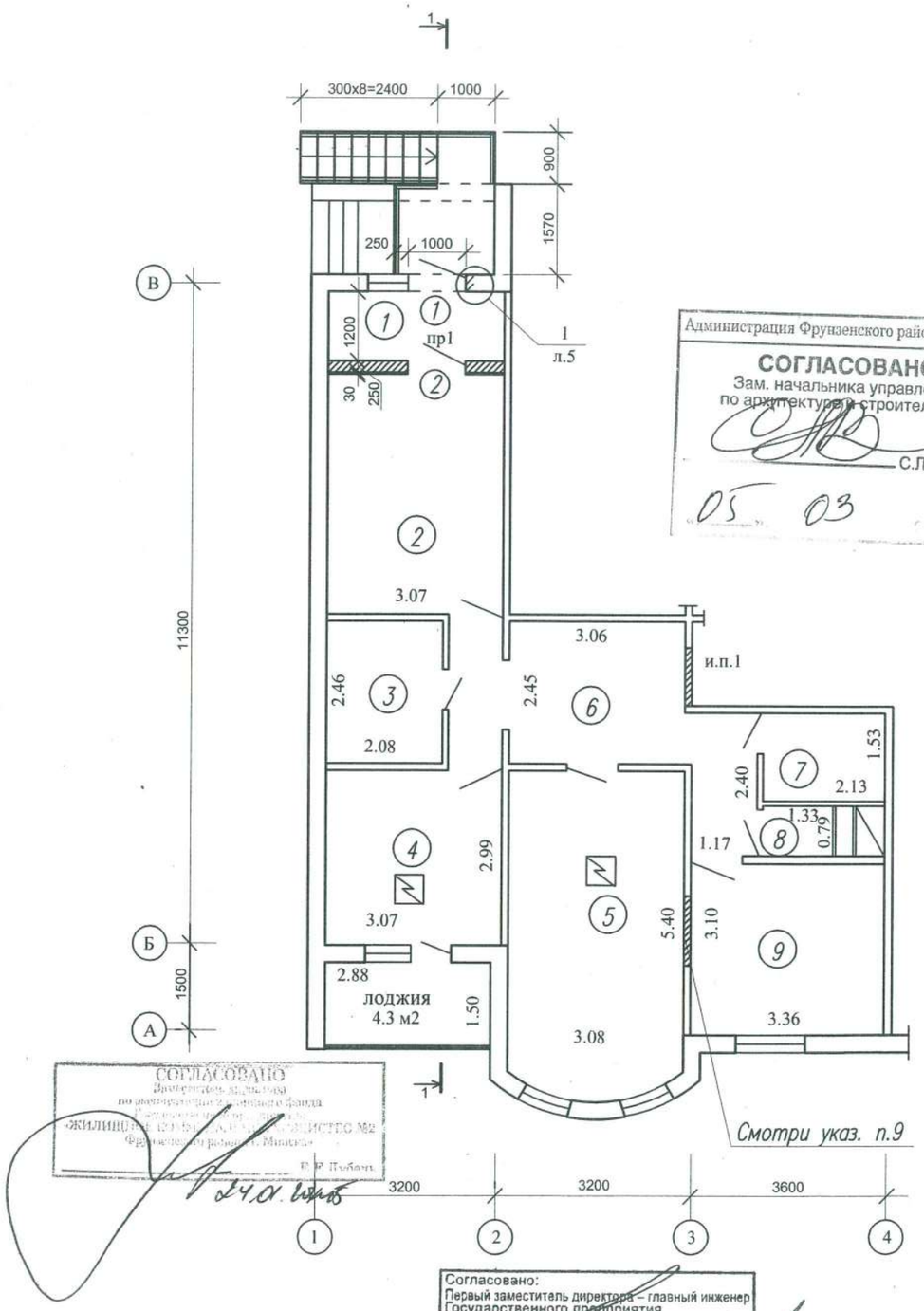

Администрация Фрунзенского района г.Минска
СОГЛАСОВАНО
Зам. начальника управления
по архитектуре и строительству
С.Л.Вашкевич
05 03 25 г.

СОГЛАСОВАНО
Заместитель директора
по эксплуатации жилищного фонда
«ЖИЛИЩНОЕ ПОМЕЩЕНИЕ ПРЕДПРИЯТИЯ №2
Фрунзенского района г. Минска»
Е.Р. Лубень
24.01.2025

Согласовано:
Первый заместитель директора – главный инженер
Государственного предприятия
«ЖЭУ №9 Фрунзенского района г. Минска»
(подпись) А.В. Соколов
«23» 01 2025 г.

ЭКСПЛИКАЦИЯ ПОМЕЩЕНИЙ

Поз.	Обозначение	Площадь $м^2$	Кат. пом.
1	Тамбур	3.68	
2	Холл	12,65	
3	Гардеробная	5.1	
4	Комната отдыха	9.2	
5	Комната отдыха	18.4	
6	Коридор	12.9	
7	Ванная	3.3	
8	Туалет	1.1	
9	Комната персонала	10.4	
	Итого:	77.5	

1. Общие указания см. листы 1 и 2.
2. Спецификацию элементов заполнения дверных проемов см. лист 7.
4. Фирма изготовитель дверей до их изготовления выполняет обмерочные работы по фактическим проемам; узлы примыканий и крепления выполнить по технологии фирмы– изготовителя.
5. Узлы крепления перегородки из газосиликатных блоков см. лист 9.
6. После установки дверных блоков, в случае необходимости, предусмотреть работы по восстановлению отделки наружных стен.
7. Оценочная группа покрытия, характеризующего степень противоскольжения согласно СН5.09.01–2020 "Полы." **для наружной лестницы, крыльца С11-С10, У4.**
8. Условные обозначения см .л.3
9. Закладку проема выполнить их блоков газосиликатных 588х100х288-2,5-500-35-2 ГОСТ 1117-98, оштукатурить с двух сторон и оклеить обоями.

Изм.	Кол.	Лист	N док.	Подпись	Дата
ГИП		Гусева			10.24
Архитектор		Кирилова			10.24
Н.контр.		Гусева			10.24

22/23-АС

Реконструкция помещения, не относящегося к жилищному фонду, расположенного по адресу: г. Минск, ул. Матусевича, д. 90, пом. 1, под помещение санитарно - бытового назначения

Стадия	Лист	Листов
С	4	

План помещения после реконструкции

СМ Проект

Согласовано

Взам.инв.№

Подп. и дата

Инв.№ подл.

Разрез 1-1

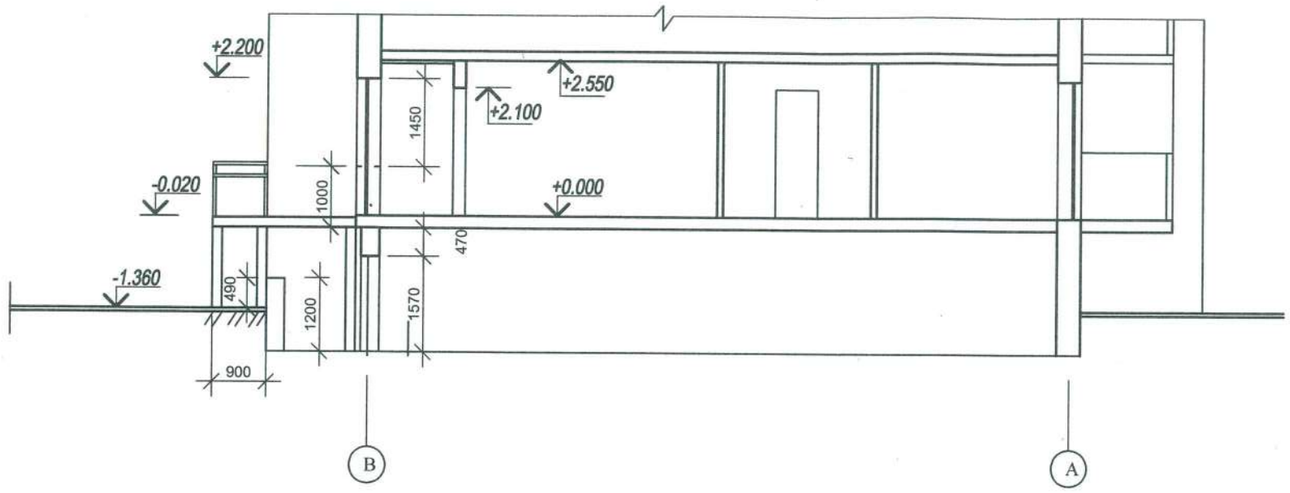

ВЕДОМОСТЬ ПЕРЕМЫЧЕК

Марка поз.	Схема сечения
ПР1	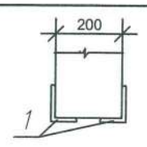

СПЕЦИФИКАЦИЯ ЭЛЕМЕНТОВ ПЕРЕМЫЧЕК

Марка поз.	Обозначение	Наименование	Всего	Масса ед., кг	Примечание
		ПР1			
1	ГОСТ8509-96	Уголок 75х6ГОСТ8509-96 L=1500 / С235ГОСТ27772-2005	2	16.3	

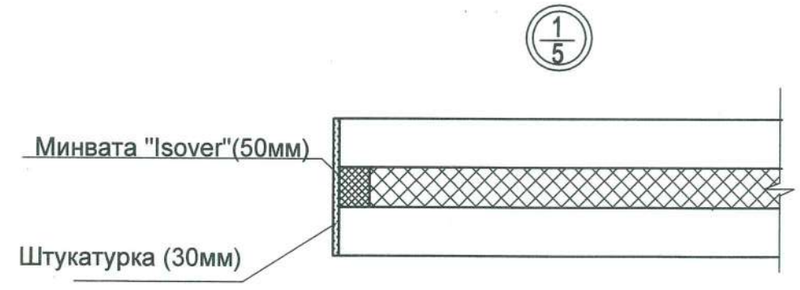

Согласовано

Взам.инв.№

Подп. и дата

Инв.№ подл.

Изм.	Кол.	Лист	N док.	Подпись	Дата
ГИП		Гусева			10.24
Архитектор		Кирилова			10.24
Н.контр.		Гусева			10.24

22/23-АС

Реконструкция помещения, не относящегося к жилищному фонду, расположенного по адресу: г. Минск, ул. Матусевича, д. 90, пом. 1, под помещение санитарно - бытового назначения

Стадия	Лист	Листов
С	5	

Разрез1-1. Ведомость перемычек. Узел 1.

СМ проект

Фрагмент фасада 3-1

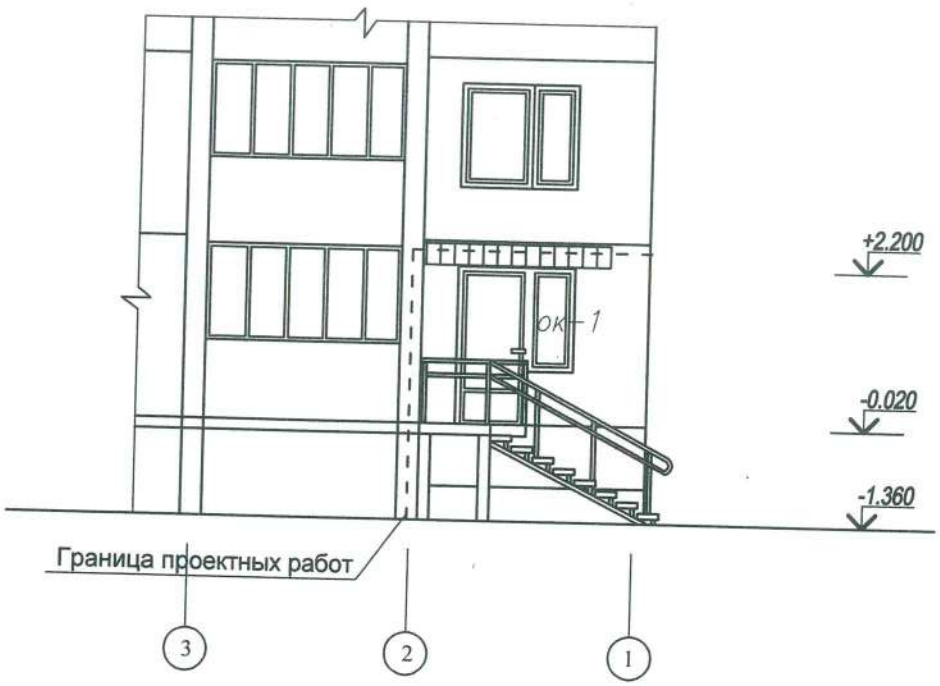

Изм.	К.уч.	Лист	Nдок.	Подп.	Дата
ГИП		Гусева			10.24
Архитектор		Кирилова			10.24
Н.контр		Гусева			10.24

Инв. N подл. | Подп. и дата | Взам. инв.N

Реконструкция помещения, не относящегося к жилищному фонду, расположенного по адресу: г. Минск, ул. Матусевича, д. 90, пом. 1, под помещение санитарно - бытового назначения

Стадия	Лист	Листов
С	6	

Фрагмент фасада 3-1

СМ проект

ДН–1

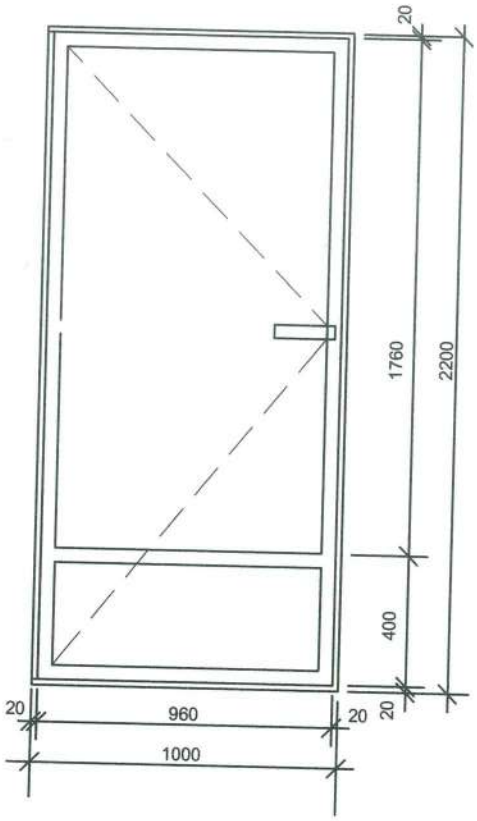

СПЕЦИФИКАЦИЯ ЭЛЕМЕНТОВ ЗАПОЛНЕНИЯ ПРОЕМОВ

Марка поз.	Обозначение	Наименование	Всего	Масса ед., кг	Примечание
	СТБ 2433–2015	Двери			
1		ДН П02 22–10ПЛ	1		
2		ДВ3 ДГ 21–10Л	1		
	СТБ 1108-98	Окна и балконные двери из поливинилхлоридного профиля			
ок–1		ОПА 1450-700 П/О СП2 СТБ 1108-98 Т1-Б-Д-Г1-2	1		

Взам. инв.N | Подп. и дата | Инв. N подл.

Изм.	К.уч.	Лист	Nдок.	Подп.	Дата
ГИП		Гусева			10.24
Архитектор		Кирилова			10.24
Н.контр		Гусева			10.24

22/23-АС

Реконструкция помещения, не относящегося к жилищному фонду, расположенного по адресу: г. Минск, ул. Матусевича, д. 90, пом. 1, под помещение санитарно - бытового назначения

Стадия	Лист	Листов
С	7	

Спецификация элементов заполнения проемов

СМ проект

Узел крепления перегородки
из блоков ячеистогобетона к стене.

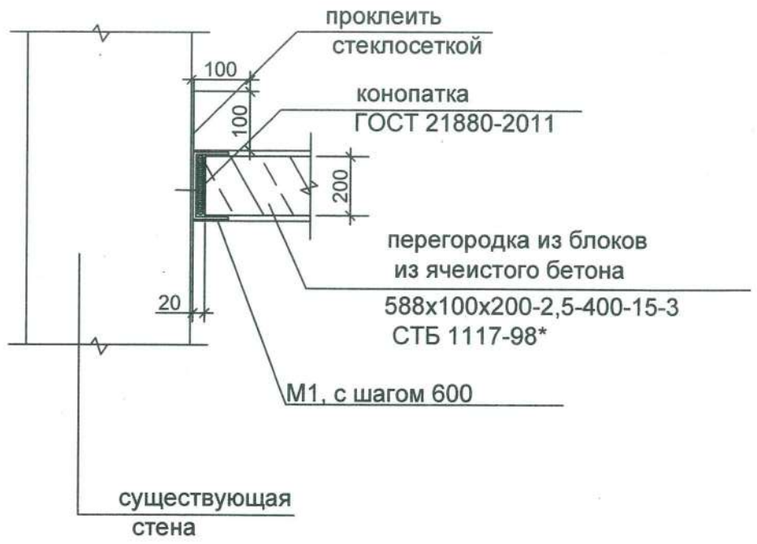

Узел крепления перегородки
из блоков ячеистого бетона к перекрытию.

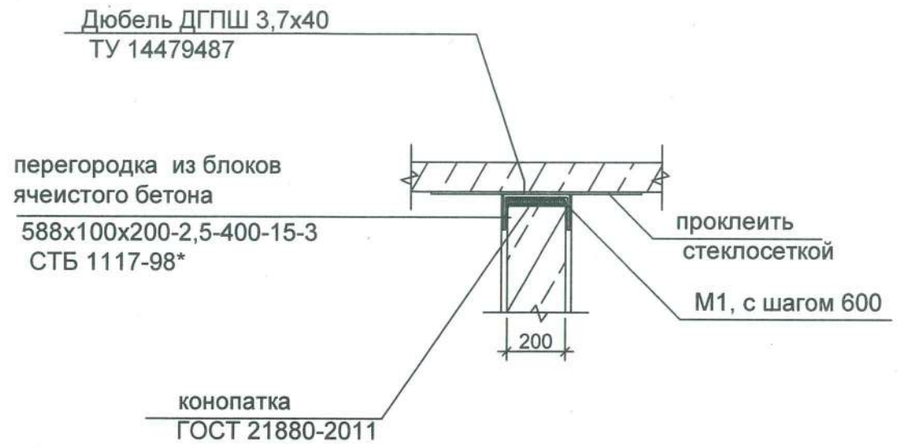

Узел крепления перегородки
из блоков ячеистого бетона к полу.



Взам. инв. N

Подп. и дата

Инв. N подл.

Изм.	Кол.	Лист	N док.	Подпись	Дата
ГИП		Гусева			10.24
Архитектор		Кирилова			10.24
Н.контр.		Гусева			10.24

22/23-АС

Реконструкция помещения, не относящегося к жилищному фонду, расположенного по адресу: г. Минск, ул. Матусевича, д. 90, пом. 1, под помещение санитарно - бытового назначения

Стадия	Лист	Листов
С	8	

Детали крепления перегородок из газосиликатных блоков

СМ Проект

М1

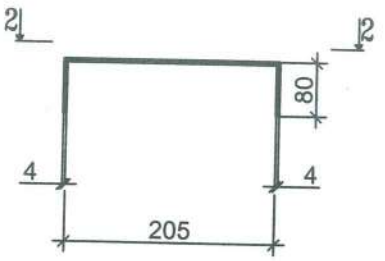

2–2

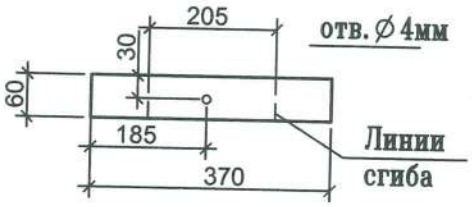

марка изд.	поз. дет.	наименование	кол-во	масса 1-й детали, кг	масса изделия, кг
М1		полоса 4х60х370 ГОСТ 19903-74 / С235 ГОСТ 27772-88		0,70	

Взам. инв. N

Подп. и дата

Инв. N подл.

Изм.	Кол.	Лист	N док.	Подпись	Дата
ГИП		Гусева			10.24
Архитектор		Кирилова			10.24
Н.контр.		Гусева			10.24

22/23-АС

Реконструкция помещения, не относящегося к жилищному фонду, расположенного по адресу: г. Минск, ул. Матусевича, д. 90, пом. 1, под помещение санитарно - бытового назначения

Стадия	Лист	Листов
С	9	

Монтажный элемент М1

СМ проект

План крыльца и лестницы

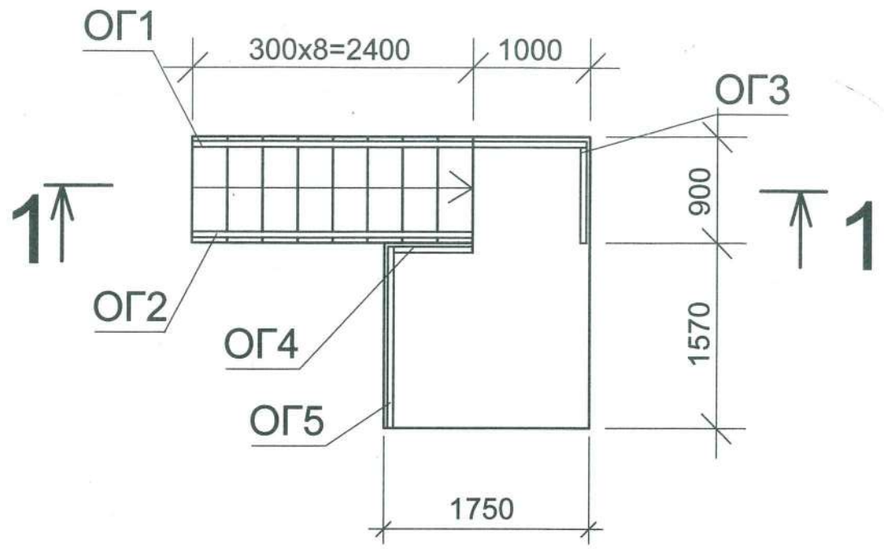

1-1

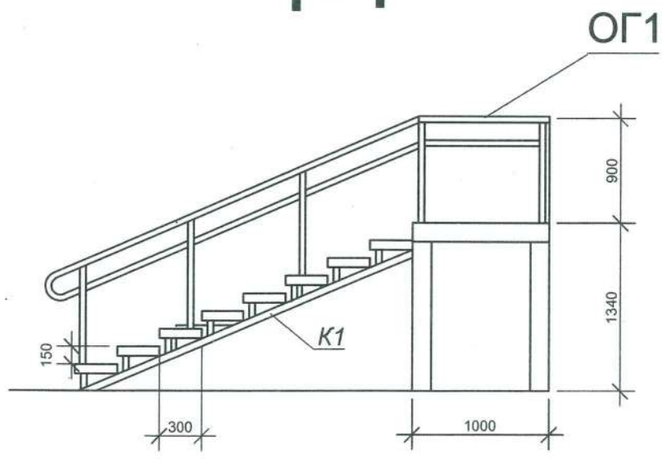

СПЕЦИФИКАЦИЯ ОГРАЖДЕНИЙ КРЫЛЬЦА

Марка поз.	Обозначение	Наименование		Всего	Масса ед., кг	Примечание
ОГ1	АР- 11	Ограждение	ОГ1	1	40,29	
ОГ 2	АР- 11	Ограждение	ОГ2	1	32,0	
ОГ 3	АР- 12	Ограждение	ОГ3	1	8,87	
ОГ 4	АР- 12	Ограждение	ОГ4	1	7,23	
ОГ 5	АР- 12	Ограждение	ОГ5	1	17,19	

1. Схемы крыльца и лестницы являются справочным материалом для фирмы– изготовителя и уточняются при оформлении заказа.
1. Схемы ограждений смотреть л.11,12

Взам. инв. N | Подп. и дата | Инв. N подл.

Изм.	Кол.	Лист	N док.	Подпись	Дата
ГИП		Гусева			10.24
Архитектор		Кирилова			10.24
Н. контр.		Гусева			10.24

22/23-АС

Реконструкция помещения, не относящегося к жилищному фонду, расположенного по адресу: г. Минск, ул. Матусевича, д. 90, пом. 1, под помещение санитарно - бытового назначения

Стадия	Лист	Листов
С	10	

Схема крыльца и лестницы

СМ проект

ОГ – 1

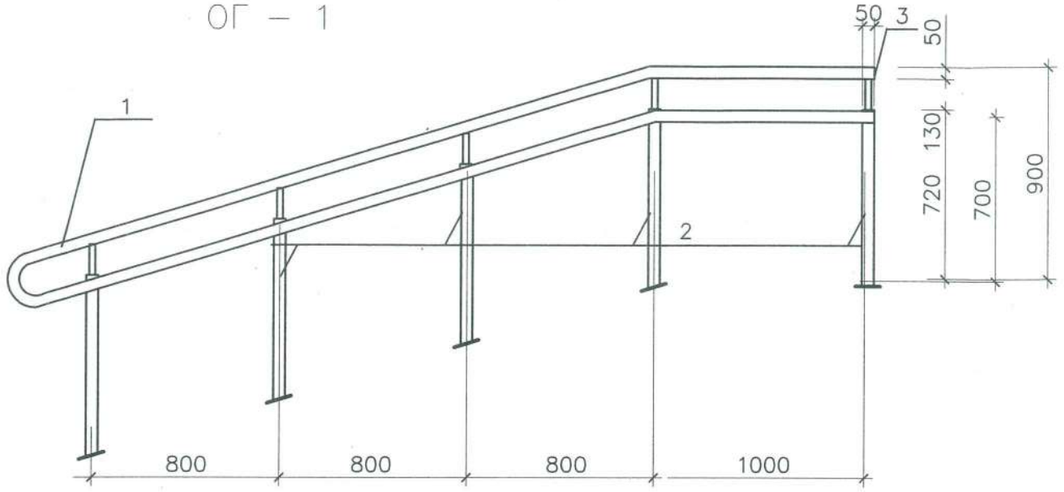

ОГ – 2

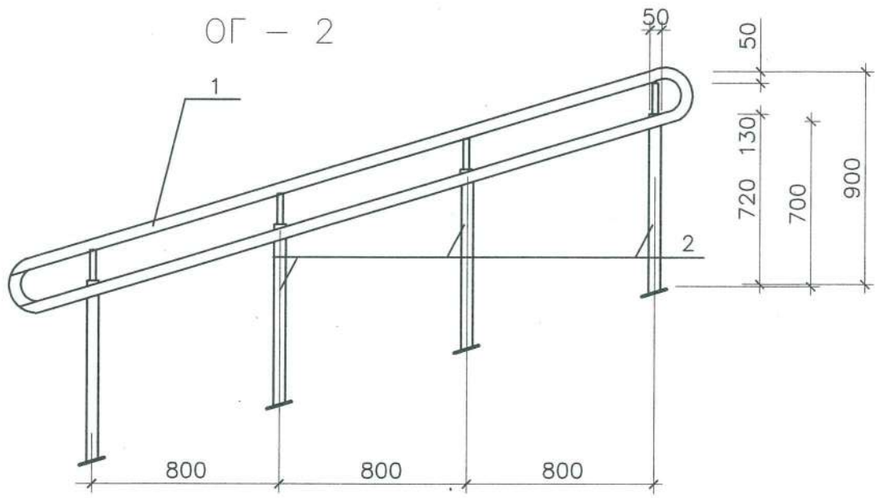

СПЕЦИФИКАЦИЯ ЭЛЕМЕНТОВ ОГРАЖДЕНИЙ

Марка поз.	Обозначение	Наименование	Всего	Масса ед., кг	Примечание
		ОГ–1		40,29	
1		Труба 51х3,0 ГОСТ 10704-91 L=8040	1	28,5	
2		Труба 40х3,0 ГОСТ 10704-91 L=850	5	2,33	
3		Лист 4х50-В; ГОСТ19903-74 / С235; ГОСТ27772-88* L=50	2	0,07	
		ОГ–2		32,0	
1		Труба 51х3,0 ГОСТ 10704-91 L=6400	1	22,7	
2		Труба 40х3,0 ГОСТ 10704-91 L=850	4	2,33	
		ОГ–3		8,87	
1		Труба 51х3,0 ГОСТ 10704-91 L=900	2	3,20	
2		Труба 40х3,0 ГОСТ 10704-91 L=850	1	2,33	
3		Лист 4х50-В; ГОСТ19903-74 / С235; ГОСТ27772-88* L=50	2	0,07	
		ОГ–4		7,23	
1		Труба 51х3,0 ГОСТ 10704-91 L=670	2	2,38	
2		Труба 40х3,0 ГОСТ 10704-91 L=850	1	2,33	
3		Лист 4х50-В; ГОСТ19903-74 / С235; ГОСТ27772-88* L=50	2	0,07	
		ОГ–5		17,19	
1		Труба 51х3,0 ГОСТ 10704-91 L=1400	2	33,9	
2		Труба 40х3,0 ГОСТ 10704-91 L=850	3	2,33	
3		Лист 4х50-В; ГОСТ19903-74 / С235; ГОСТ27772-88* L=50	4	0,07	

1. Схемы ограждений ОГ3, ОГ4, ОГ5 смотреть л.12

1. Точные размеры элементов уточнить по месту.
2. Сварку производить электродами типа Э42 по ГОСТ 9467-75.
3. Сварные соединения элементов выполнить встык без накладок швами, равнопрочными основному металлу.
4. Все элементы из труб должны иметь в торцах заглушки поз. 3, приваривать заглушки сплошным плотным швом.
5. Все элементы ограждения окрасить 2 слоями эмали ПФ-115 (ГОСТ 6465-76*) по слою грунта ГФ-021 (ГОСТ 25129-82).

Взам. инв. N | Подп. и дата | Инв. N подл.

Изм.	Кол.	Лист	N док.	Подпись	Дата	22/23-АС			
						Реконструкция помещения, не относящегося к жилищному фонду, расположенного по адресу: г. Минск, ул. Матусевича, д. 90, пом. 1, под помещение санитарно - бытового назначения			
ГИП		Гусева			10.24		Стадия	Лист	Листов
Архитектор		Кирилова			10.24		С	11	
Н. контр.		Гусева			10.24	Схемы ограждений ОГ1, ОГ2	СМ проект		

ОГ – 3

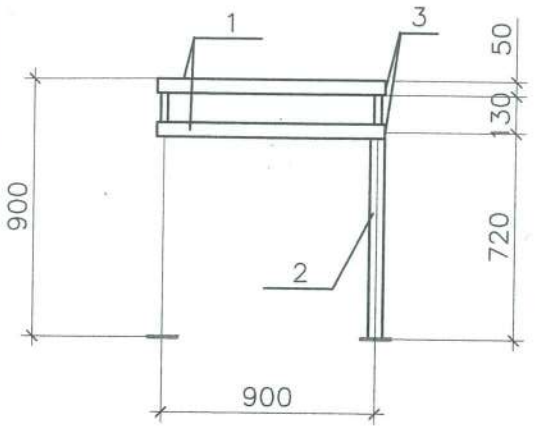

ОГ – 4

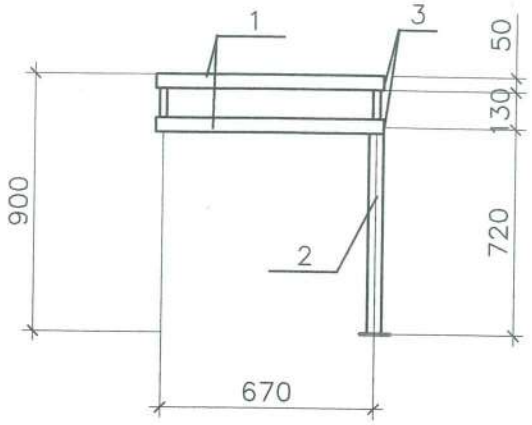

ОГ – 5

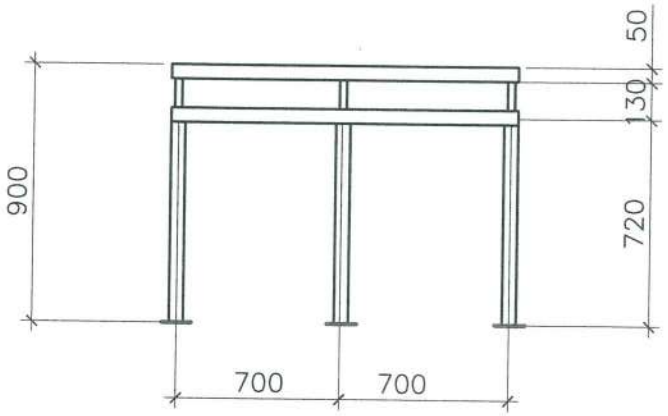

1. Спецификацию ограждений смотреть л.11

Изм.	Кол.	Лист	N док.	Подп.	Дата
ГИП		Гусева			10.24
Архитектор		Кирилова			10.24
Н.контр		Гусева			10.24

22/23-АС

Реконструкция помещения, не относящегося к жилищному фонду, расположенного по адресу: г. Минск, ул. Матусевича, д. 90, пом. 1, под помещение санитарно - бытового назначения

Стадия	Лист	Листов
С	12	

СМ проект

Взам. инв. №

Подл. и дата

Инв. № подл.

Козырек К1

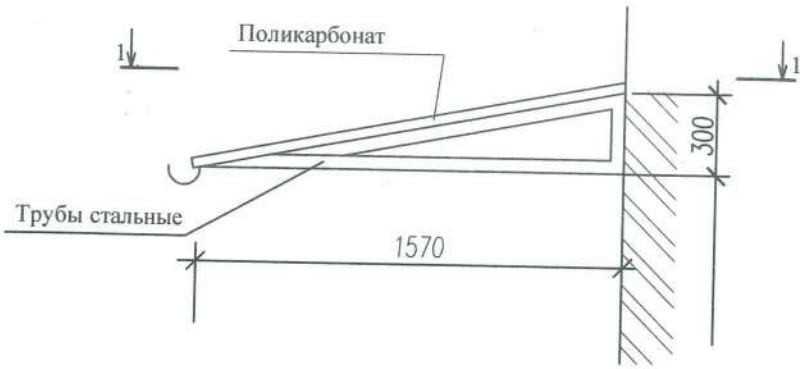

1-1

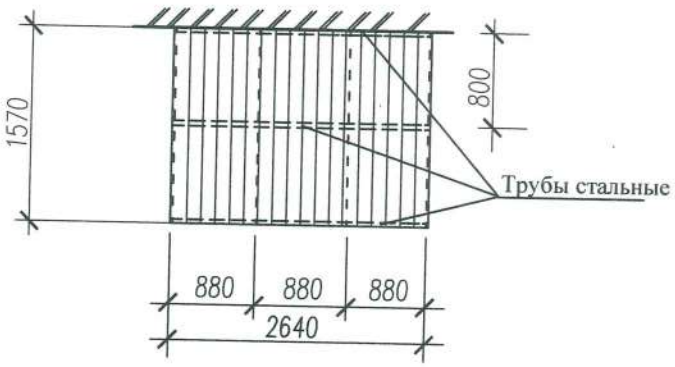

1. Данный лист является техзаданием для фирмы-изготовителя.
2. Детали и узлы разрабатывает фирма-изготовитель
3. Козырек выполнить из стальных прямоугольных труб сечением 20х40
4. Покрытие козырька-поликарбонат.
5. Материал козырька должен иметь показатели Г2,РП2

Взам. инв. №	Подл. и дата	Инв. № подл.

Изм.	Кол.	Лист	N док.	Подп.	Дата
ГИП		Гусева			10.24
Архитектор		Кирилова			10.24
Н.контр		Гусева			10.24

22/23-АС

Реконструкция помещения, не относящегося к жилищному фонду, расположенного по адресу: г. Минск, ул. Матусевича, д. 90, пом. 1, под помещение санитарно - бытового назначения

Стадия	Лист	Листов
С	13	

Козырек К1

СМ проект

Цветовое решение фасада

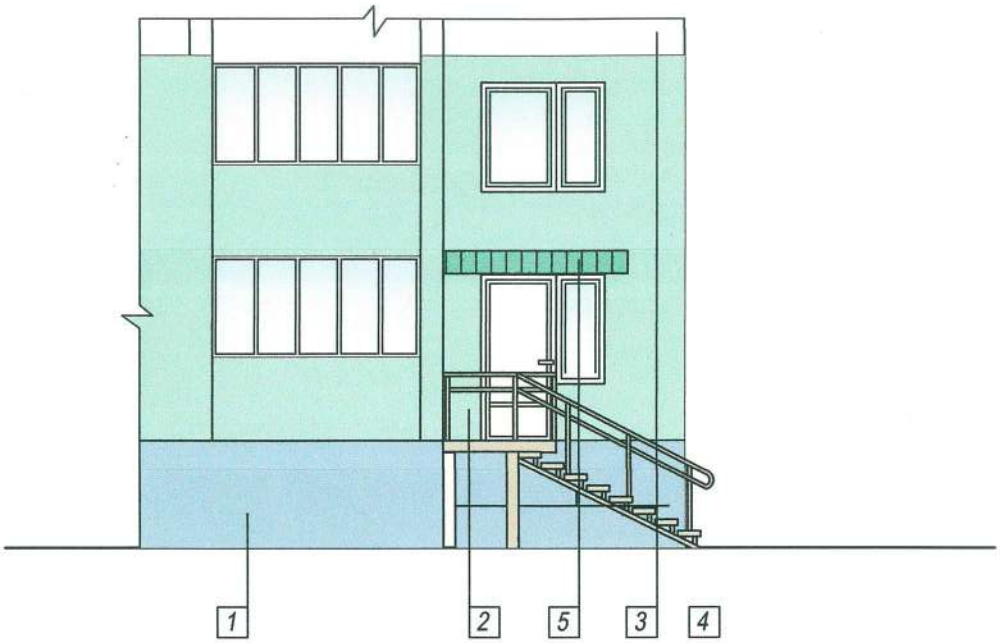

Ведомость отделки фасадов

Поз.	Элемент здания	Цветовой образец	Вид отделки	Примечание
1	Цоколь		Окраска	Существующий
2	Стены		Окраска	Существующие
3	Стены		Окраска	Существующие
4	Крыльцо		Заводская окраска	Металлическое
5	Козырек		Поликарбонат	Цвет- зеленый

Взам. инв.N

Подл. и дата

Инв. N подл.

Изм.	К.уч.	Лист	Nдок.	Подп.	Дата
ГИП		Гусева			10.24
Архитектор		Кирилова			10.24
Н.контр		Гусева			10.24

22/23-АС

Реконструкция помещения, не относящегося к жилищному фонду, расположенного по адресу: г. Минск, ул. Матусевича, д. 90, пом. 1, под помещение санитарно - бытового обслуживания

Стадия	Лист	Листов
С	14	

Цветовое решение фасада

СМ проект

Ведомоть отделки помещений

№ п/п	Наименование или номер помещения	Потолок		Стены		Низ стен		Примечания
		Вид отделки	Площадь (м2)	Вид отделки	Площадь (м2)	Вид отделки		
1	2	5	6	7	8	9	10	11
	Тамбур	шпатлевка, окраска в/э краской	3,68	Штукатурка, шпатлевка, окраска в/э краской	15,6			
	Вестибюль	шпатлевка, окраска в/э краской	13.42	Штукатурка, шпатлевка, окраска в/э краской	33,0			
	Коридор, комната отдыха, комната персонала, гардероб	Окраска в/э краской		Оклейка обоями				Существующ.
	Ваная, туалет	Окраска в/э краской		Облицовка керамической плиткой				Существующ.

1.Работы по отделке помещений выполнять в соответствии с требованиями ТКП 45- 1.03-311-2018 "Отделочные работы. Основные требования".

2. Согласно СН2.02.05-2020 "Пожарная безопасность" на путях эвакуации запроектированы материалы с более высокой пожарной опасностью, чем Г1,В1,Д1,Т1 - для отделки стен и потолков в вестибюлях; Г2, РП2, В2, Д2, Т2 -для отделки стен, потолков в общих коридорах

Взам. инв. N

Подпись и дата

Инв.N подл.

Изм.	Кол. уч.	Лист	Nдок.	Подп.	Дата
ГИП		Гусева			10.24
Архитектор		Кирилова			10.24
Н.контр		Гусева			10.24

22/23-АС

Реконструкция помещения, не относящегося к жилищному фонду, расположенного по адресу: г. Минск, ул. Матусевича, д. 90, пом. 1, под помещение санитарно - бытового назначения

Стадия	Лист	Листов
С	15	

Ведомость отделки помещений

СМ проект

А3

ЭКСПЛИКАЦИЯ ПОЛОВ

Наименование или N помещения по проекту	Тип пола по проекту	Схема пола или номер узла по серии	Элементы пола и их толщина	Площадь пола, м^2
Тамбур отм.+0.000		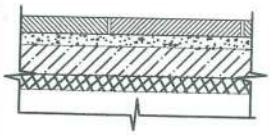 Плинтус-плитка h=150	Плитка керамическая для полов на клею, с расшивкой швов фугой неглазурованная ПНГ300х300х8.5 ГОСТ 6787-2001 -12 Выравнивающая стяжка из цем.-песчаного р-ра М150 -10-20 Существующая ж.-бет. плита перекрытия	3,68

1. Данный лист читать совместно с листом 4.
2. Замена покрытия пола предусмотрена только в тамбуре. В вестибюле, коридоре, комнатах отдыха, гардеробной и комнате персонала замена покрытия (линолеум) не предусмотрено. В санузле и туалете - существующая керамическая плитка.
3. Работы по устройству полов вести в соответствии с требованиями СН5.09.01-2020 "Полы."
4. Приняты следующие оценочнае группы покрытия помещений, характеризующие степень противоскольжения в соответствии СН5.09.01-2020 "Полы." : в санузле - С10.
5. В качестве звукоизоляционной прокладки по периметру использовать минераловатные плиты толщиной 10мм.

Согласовано:

Инв. № подл. | Подп. и дата | Взам. инв. №

Изм.	Кол.	Лист	N док.	Подп.	Дата
ГИП		Гусева			10.24
Архитектор		Кирилова			10.24
Н.контр		Гусева			10.24

22/23-АС

Реконструкция помещения, не относящегося к жилищному фонду, расположенного по адресу: г. Минск, ул. Матусевича, д. 90, пом. 1, под помещение санитарно - бытового назначения

Стадия	Лист	Листов
С	16	

Экспликация полов

СМ проект

Цветочное оформление фасада

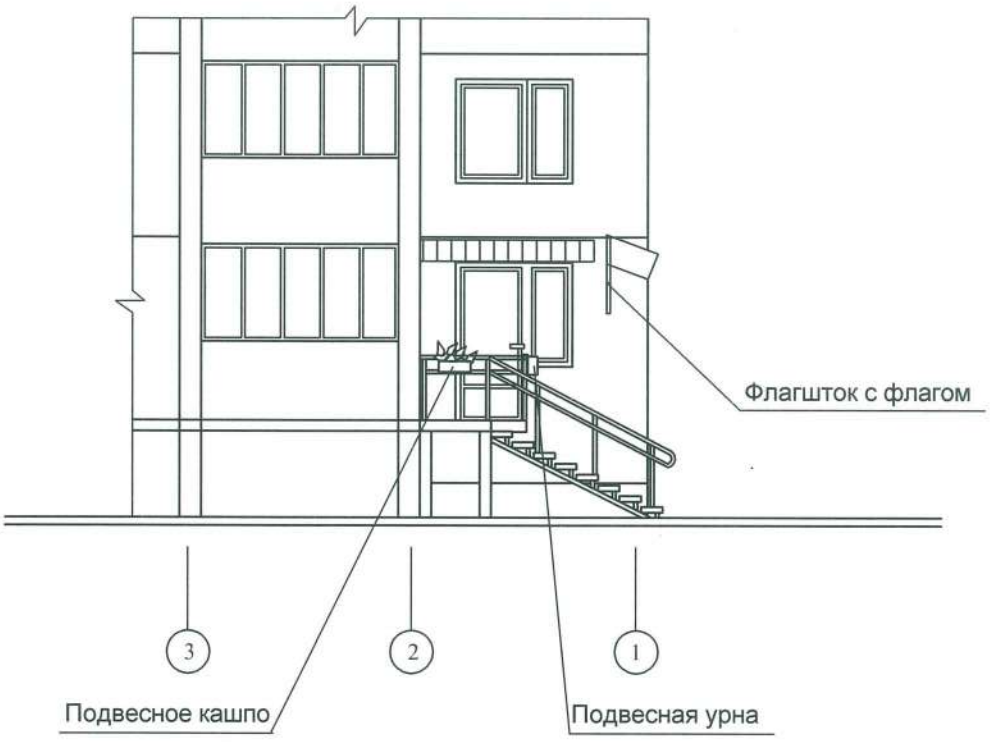

1. *Цветочное оформление предусмотрено в виде подвесных кашпо с цветущими растениями .*

Взам. инв.N							
Подл. и дата							
Инв. N подл.	Изм.	К.уч.	Лист	Nдок.	Подп.	Дата	22/23-АС
							Реконструкция помещения, не относящегося к жилищному фонду, расположенного по адресу: г. Минск, ул. Матусевича, д. 90, пом. 1, под помещение санитарно - бытового обслуживания
	ГИП		Гусева			10.24	Стадия: С; Лист: 17; Листов:
	Архитектор		Кирилова			10.24	
	Н.контр		Гусева			10.24	Цветовое решение фасада

СМ проект

Схема элементов крыльца и лестницы

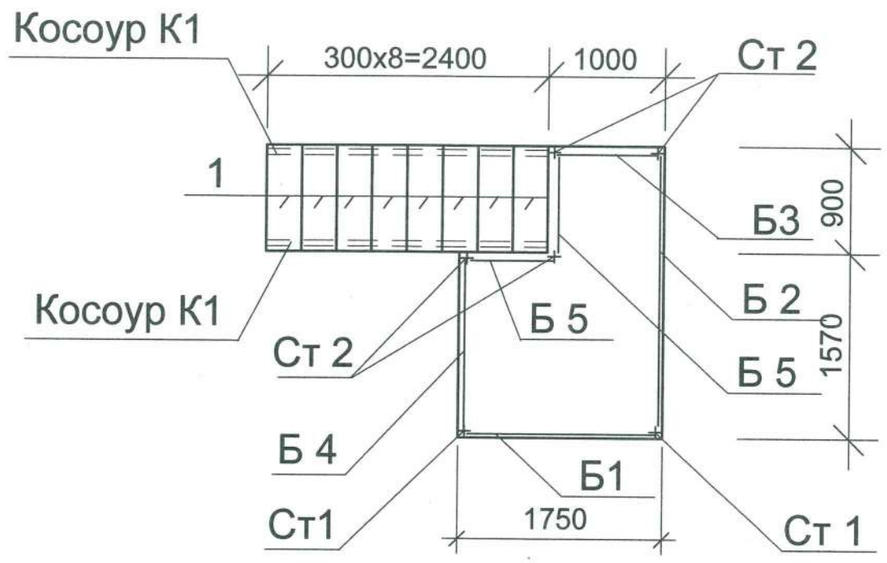

СПЕЦИФИКАЦИЯ ЭЛЕМЕНТОВ КРЫЛЬЦА

Марка поз.	Обозначение	Наименование	Всего	Масса ед., кг	Примечание
СТ1		Стойка СТ1	2		
		Швеллер 16ГОСТ8240-96 L=3060 / С235ГОСТ27772-2005	2	32,0	
СТ 2		Стойка СТ2	4		
		Швеллер 16ГОСТ8240-96 L=1160 / С235ГОСТ27772-2005	2	7,23	
Б1		Балка Б1	1	24,85	
		Швеллер 16ГОСТ8240-96 L=1750 / С235ГОСТ27772-2005	1	24,85	
Б2		Балка Б2	1	17,19	
		Швеллер 16ГОСТ8240-96 L=2530 / С235ГОСТ27772-2005	1	35,92	
Б3		Балка Б3	1	14,2	
		Швеллер 16ГОСТ8240-96 L=1000 / С235ГОСТ27772-2005	1	14,2	
Б4		Балка Б4	1	24,14	
		Швеллер 16ГОСТ8240-96 L=1700 / С235ГОСТ27772-2005	1	24,14	
Б5		Балка Б5	1	12,78	
		Швеллер 16ГОСТ8240-96 L=900 / С235ГОСТ27772-2005	1	12,78	
1		406х300х900 ТУ36.26.11-5-89 / Ст3сп ГОСТ 380-88	8	3,3	
2		406х1750х2650 ТУ36.26.11-5-89 / Ст3сп ГОСТ 380-88	1	72,88	

1. Схемы крыльца и лестницы являются справочным материалом для фирмы–изготовителя и уточняются при оформлении заказа.
1. Схемы ограждений смотреть л.11,12

Взам. инв. N | Подп. и дата | Инв. N подл.

Изм.	Кол.	Лист	N док.	Подпись	Дата
ГИП		Гусева			10.24
ГАП		Кирилова			10.24
Н. контр.		Гусева			10.24

22/23-АС

Реконструкция помещения, не относящегося к жилищному фонду, расположенного по адресу: г. Минск, ул. Матусевича, д. 90, пом. 1, под помещение санитарно - бытового назначения

Стадия	Лист	Листов
С	18	

Схема крыльца и лестницы

СМ проект

Схема элементов крыльца и лестницы
М 1:20

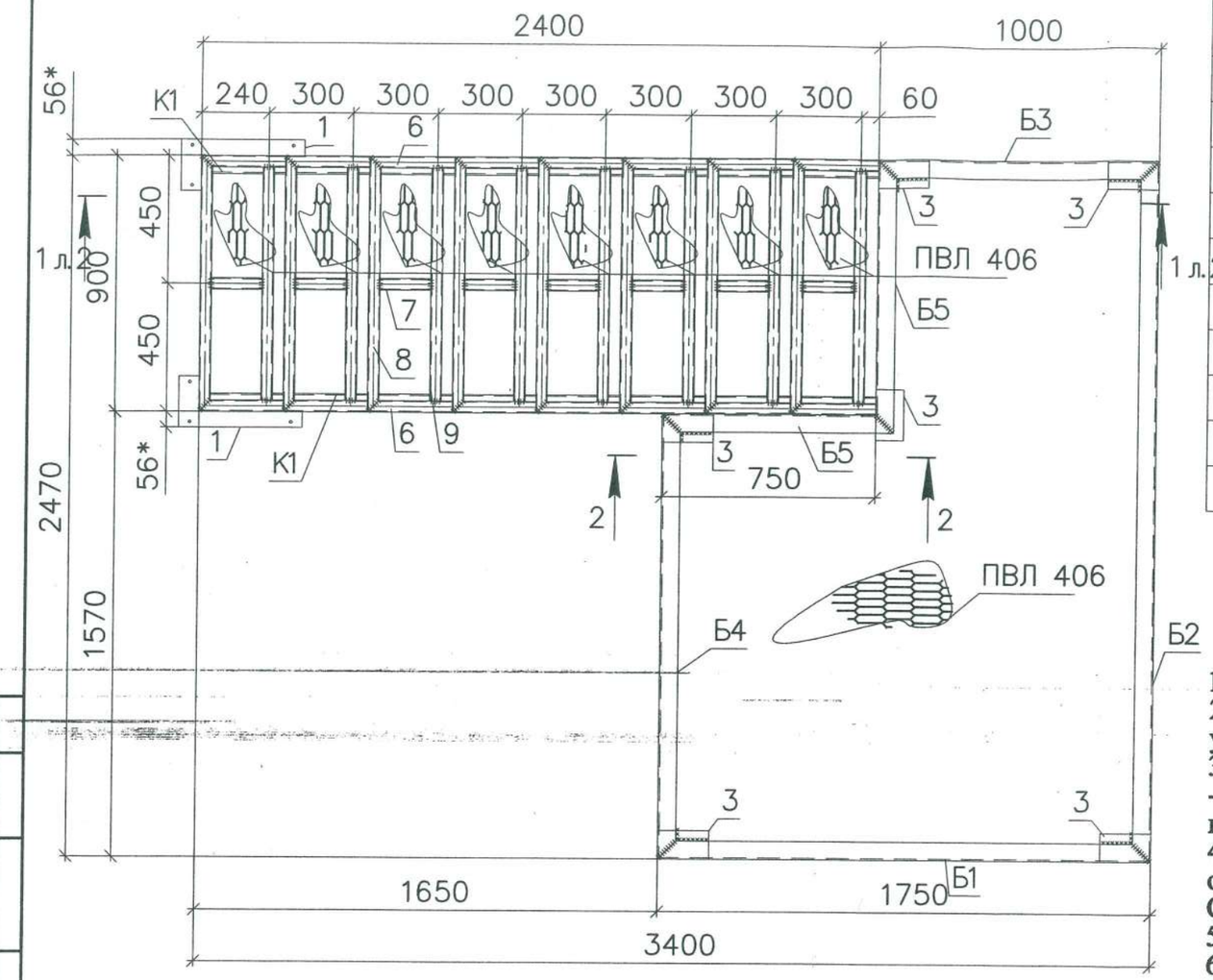

2-2

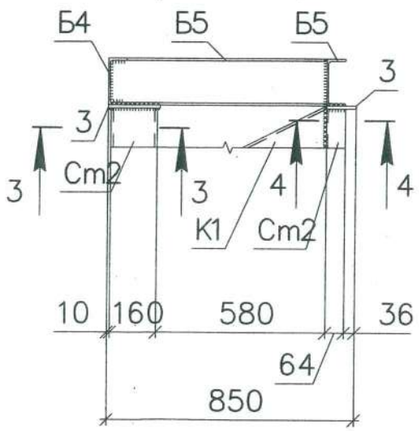

4-4 (М 1:10)

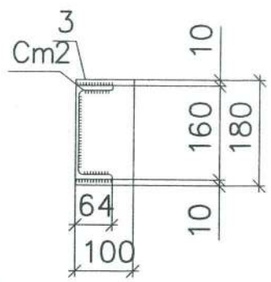

3-3 (М 1:10)

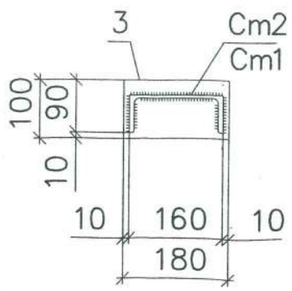

Обозначение сварных швов:
N1–ГОСТ 5264–80–Т1–△6

Марка	Обозначение	Наименование	Кол.	Масса ед., кг	Примечание
1	ГОСТ 19903-2015	Лист 180х10 / С245 ГОСТ 27772-88 L=440	2	6,22	
2	ГОСТ 19903-2015	Лист 200х10 / С245 ГОСТ 27772-88 L=200	6	3,14	
3	ГОСТ 19903-2015	Лист 100х10 / С245 ГОСТ 27772-88 L=180	6	1,41	
4	ГОСТ 32931-2015	Профиль 40х20х3 / С245 ГОСТ 27772-88 L=150	16	0,35	
5	ГОСТ 32931-2015	Профиль 40х20х3 / С245 ГОСТ 27772-88 L=120	2	0,28	
6	ГОСТ 32931-2015	Профиль 40х20х3 / С245 ГОСТ 27772-88 L=300	16	0,71	
7	ГОСТ 32931-2015	Профиль 40х20х3 / С245 ГОСТ 27772-88 L=180	8	0,42	
8	ГОСТ 32931-2015	Профиль 40х20х3 / С245 ГОСТ 27772-88 L=900	8	2,12	
9	ГОСТ 32931-2015	Профиль 40х20х3 / С245 ГОСТ 27772-88 L=820	8	1,94	
10		10S240 L=120 СТБ 1704-2012	32	0,11	

1. Минимальные размеры и форму угловых швов принимать по СП 5.04.01-2021.
2. Заводские швы всех элементов выполнять полуавтоматической сваркой в среде углекислого газа.
3. Монтажные швы выполнять ручной сваркой электродами по ГОСТ 9467-75*.
- монтажные для ручной дуговой сварки: электродами типа Э50А, Э42А
в зависимости от группы конструкций и свариваемых сталей (см. СП 5.04.01-2021).
4. При переходе на другие виды сварки или сварочные материалы размеры всех оговоренных швов должны быть пересчитаны в соответствии с указаниями СП 5.04.01-2021 .
5. Все стыковые швы выполнять с полным проваром.
6. ПВЛ 406 крепить к ступеням при помощи сварки.
7. Все элементы из черного металла должны быть окрашены эмалью ПФ-115 в 2 слоя по 1 слою грунтовки ГФ-021 ГОСТ 25129-88 общей толщиной 80 мкм в соответствии с требованиями ТКП45-2.01-111-2008 в заводских условиях.

Согласовано

Взам. инв. №

Подпись и дата

Инв. № подл.

Изм.	Кол.уч.	Лист	№ док.	Подпись	Дата
ГИП		Гусева			10.24
Н. контр.		Гусева			10.24

22/23-АС

Реконструкция нежилого помещения не относящееся к жилому фонду расположенного по адресу: г. Минск, ул. Матусевича, д.90, пом.1, под помещение санитарно - бытового обслуживания

Стадия	Лист	Листов
С	19	

Схема элементов крыльца и лестницы. Доборные элементы

Проект г.Минск

Формат А3

6-6 (М 1:10)

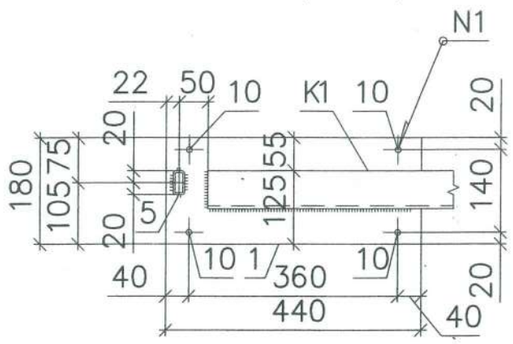

7-7 (М 1:10)

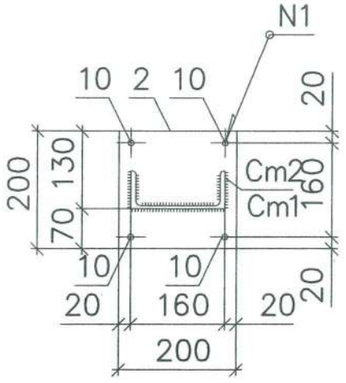

5-5 (М 1:10)

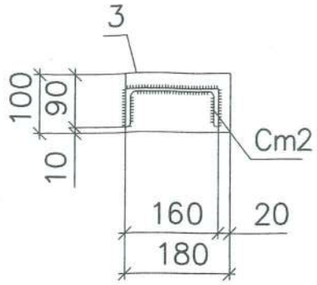

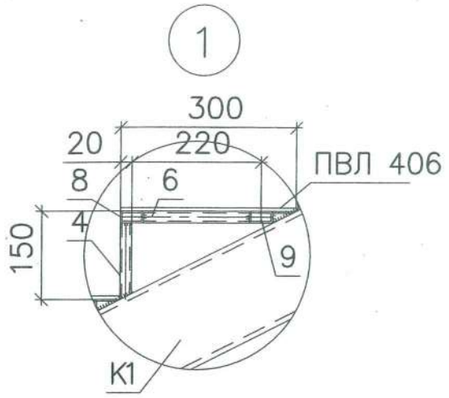

1–1 (л.1)

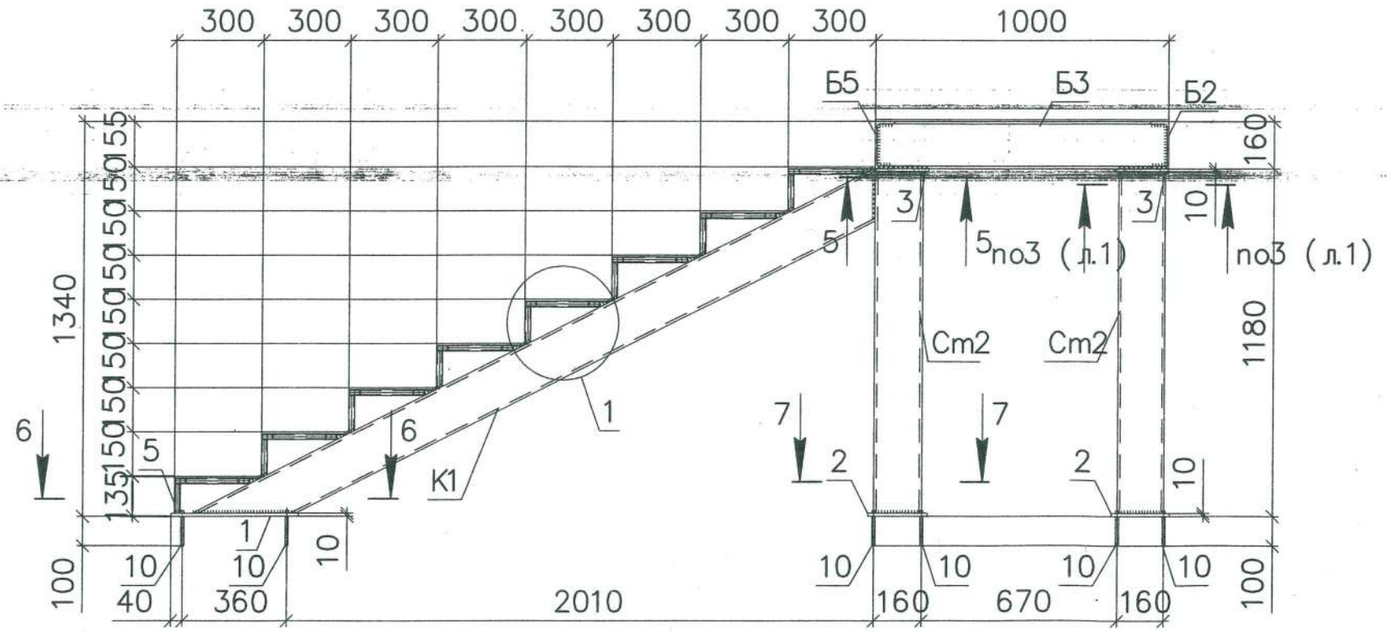

Изм.	Кол.уч.	Лист	№ док.	Подпись	Дата	22/23-АС			
						Реконструкция нежилого помещения не относящееся к жилому фонду расположенного по адресу: г. Минск, ул. Матусевича, д.90, пом.1, под помещение санитарно - бытового обслуживания			
							Стадия	Лист	Листов
ГИП		Гусева			10.24		С	20	
Н. контр.		Гусева			10.24	Разрез 1-1	С проект г.Минск		

Согласовано

Взам. инв. №

Подпись и дата

Инв. № подл.

Формат А3